SIGNODE INDUSTRIAL GROUP
PACKAGING SYSTEMS EUROPE

ECO 1 / ECO 2 / ECO 3

Technisches Datenblatt

Halbautomatische Maschinen zum Umwickeln mit Stretchfolie

Merkmale	Kundennutzen
· Neueste Maschinensteuerung mit Touchscreen	· Selbsterklärende, einfache Maschinenbedienung
· Einfache Programmierung	· Grafiken und auslesbare Statistiken
· Power-Pre-Stretch System bis 300%	· Konstant tiefe Verpackungskosten, geringer Folienverbrauch (ROI)
· Energieeffiziente Maschinenantriebe mit modernster Technologie	· Geringe Energie- und Wartungskosten bei höchster Verfügbarkeit (TCO)
· Modulare, hochwertige Maschinenkomponenten	· Individuell auf Kundenbedürfnis konfigurierbar

strapex ORGAPACK

HIGHLIGHTS

Innovative und selbsterklärende Maschinenbedienung 7“ HMI Farbdisplay

Individuelle Programmierung Grafiken, Tabellen Kalkulationen & Statistiken Mehrsprachig (ECO 3)

Konventionelle, übersichtliche Bedienung mittels Druckknöpfe und Potentiometer selbsterklärend für robuste Anwendung

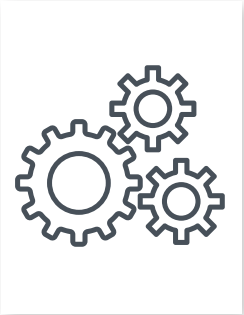

Modular & erweiterbar, Diverse Grössen & Formate möglich. Standard- sowie spez. Anwendungen

Power-Pre-Stretch
System für Vorreckungen bis 300%. Kosteneinsparung durch geringen Folienverbrauch

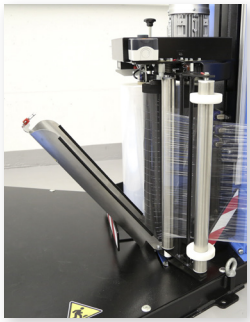

Sicherheitskonzept
Gemäss heutigem Standard aller Sicherheitsvorschriften

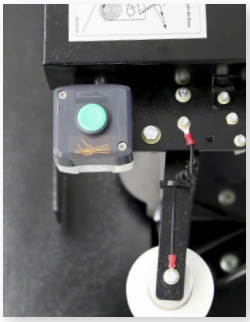

Easy-Load System
Inklusive Einfädelungshilfe mit Handbedienung

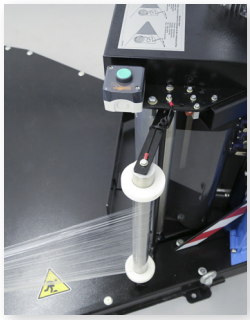

Anlegespannung
Konstant geregelte Anlegespannung für schonendes Umlegen der Folie ohne Kantendruck

OPTIONEN

Offener Drehteller
Platzsparend, ohne Auffahrrampe.
3 wählbare Positionen der Einfahrt

Niederhalter
Sichern der unstabilen Ladung während des Wickelprozesses

Div. Wickelprogramme inkl. Deckblattprogramm Einfach, Doppel- und Verstärkungswicklungen. Schnurbildner für Palettenverbund

Verwendbar für modernste Stretchwickelfolien bis 300% Kosteneinsprung bei Qualitativ hochstehender Verpackung

TECHNISCHE DATEN

Maschine	ECO 1	ECO 2	ECO 3
Leistung pro Stunde	30 Paletten	30 Paletten	30 Paletten
Drehtellergeschwindigkeit stufenlos einstellbar, Umdrehungen pro Minute	0–12	0–12	0–12
Drehteller-Ø	1500/1800 mm	1500/1800 mm	1500/1800 mm
Drehtellerhöhe	80 mm	80 mm	80 mm
Maschinenhöhe	2320/2670/3120 mm	2320/2670/3120 mm	2320/2670/3120 mm
Wickelhöhe, bis	2100/2400/2900 mm	2100/2400/2900 mm	2100/2400/3000 mm
Palettengrösse, max.	800 x 1200 mm 1200 x 1200 mm	800 x 1200 mm 1200 x 1200 mm	800 x 1200 mm 1200 x 1200 mm
Palettengewicht, max	1500 kg	1500 kg	1500 kg
Elektrischer Anschluss	240 V, 50 Hz	240 V, 50 Hz	240 V, 50 Hz
Gewicht	350 kg	350 kg	500 kg
Folienbremse	Elektromagnetisch	PPS	PPS
Positions-Stop	•	•	•
Folienschlittengeschwindigkeit stufenlos einstellbar	•	•	•
Automatische Höhenabtastung	•	•	•
Steuerung			
Logo-Steuerung Siemens	•	•	
Siemens S7-1200		•	•
Handbedienung über Drucktaste	•	•	
Handbedienung über Touchscreen			•
Vorwählbare Wickelprogramme	2	4	10
Alle Parameter frei wählbar und speicherbar	•	•	•
Stretchfolie			
Folienstärke	9–35 mµ	9–35 mµ	9–35 mµ
Folienbreite, bis	500 mm	500 mm	500 mm
Max. Ø	350 mm	350 mm	350 mm
Kern-Ø	76 mm	76 mm	76 mm
Optionen			
Power-Pre-Stretch: bis 300%	•	•	•
Deckblatt-Programm		•	•
Drehteller-Ø 2000 mm - 3000 mm	•	•	•
Offener Drehteller, Ø 1500/1800 mm		•	•
Einbaurahmen für Drehteller	•	•	•
Auffahrrampe, Länge 1500 oder 2500 mm	•	•	•
Niederhalter (400 mm)	•	•	•
Rostfreie oder verzinkte Maschinenausführung	•		
Speed-Up Kit	•	•	•
Kältepaket (bis -20° C)	•	•	
Spez. Rollcontainer Fixierung im Drehteller	•	•	•
Passwortschutz			•
Einstellbare Startwickelhöhe			•
Abrufbare Statistiken			•

LAYOUT

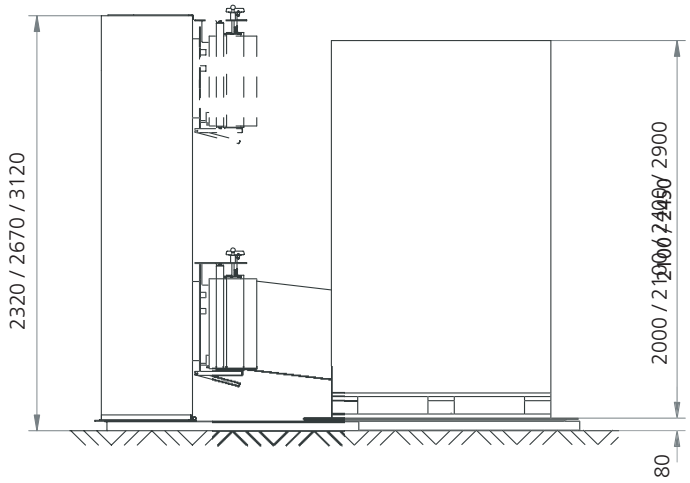

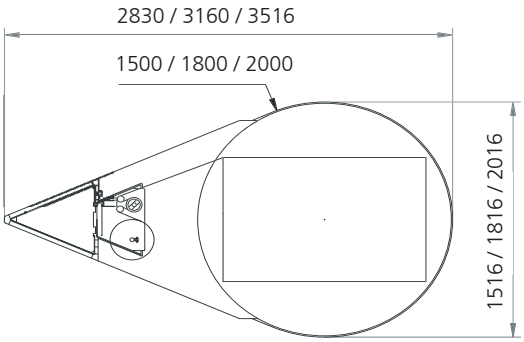

SICHERHEITSHINWEIS

Die Stretchwickelmaschine, Type ECO1, ECO2 & ECO 3 werden im „performance level C“ betrieben
Drehzahl Drehteller <12U/min. Abstand Paket zu Folienschlitten >500mm
Es sind bei dieser Anwendung keine Schutzgitter oder Mutingsysteme nötig. EU-Richtlinie / SUVA

Hinweis: Abstand Paket zu Baulichen Einrichtungen müssen >500mm betragen (Quetschstellen)

SERVICE

Basisleistungen

- Garantierter Service in der ganzen Schweiz durch eigenes Fachpersonal
- Schulung des Bedienungs- und Unterhaltspersonals
- Garantierte Ersatzteilversorgung über die normale Lebensdauer der Produkte

Service-Abonnement Zusätzliche individuelle Leistungen

Ihr Service-Abonnement können Sie selbst nach ihren Bedürfnissen und Betriebsabläufen zusammensetzen!
Mögliche Leistungen:

- Periodische Überprüfung ihrer Maschine
- Automatische Informationen über Optimierungen an ihrer Maschine
- Individuelles Ersatzteil-Paket
- Revisionen/Service ausserhalb der normalen Arbeitszeit
- Ermässigung auf Ersatzteile

Nutzen eines Service-Abonnements

- Immer einwandfrei gewartete Maschine – dadurch erhöhte Zuverlässigkeit
- Optimale Maschineneinstellung und Pflege für höchste Verpackungsqualität und Transportsicherheit
- Reduzierung ungeplanter Stillstandszeiten durch Früherkennung
- Service zu fest kalkulierbaren Kosten
- Periodisch detaillierte Informationen über den Zustand ihrer Maschine
- Erhöhte Lebensdauer ihrer Maschine
- Entlastung Ihres Betriebsunterhaltes

07.2018 Änderungen vorbehalten

Vetrieb Strapex & Orgapack Schweiz
8953 Dietikon · www.sigpse.ch · 044 745 50 50

strapex ORGAPACK